AirMaid®

2 000 V
5 000 V
10 000 V
20 000 V
30 000 V

Installations- und Wartungsanleitung für AirMaid® V Ozon-Reinigungssystem

AIRMAID® OZONREINIGUNGSSYSTEM

INNOVATIVE LUFTAUFBEREITUNG

WARN- UND SICHERHEITSHINWEISE

Allgemeine Angaben

Das Gerät darf nicht von Kindern oder Personen verwendet werden, die verminderte körperliche, sensorielle oder geistige Fähigkeiten haben oder nicht über ausreichend Erfahrung und Kenntnisse verfügen, es sei denn, sie werden beaufsichtigt oder sie wurden entsprechend eingewiesen. Kinder sind zu beaufsichtigen und es ist sicherzustellen, dass sie nicht an dem Gerät spielen. Dieses Handbuch enthält wichtige Angaben zu Gebrauch und Sicherheit des AirMaid® Ozongenerators (im folgenden Text mit Generator bezeichnet). Das Handbuch ist vor der Installation, der Inbetriebnahme oder der Durchführung von Service- und Wartungsarbeiten am Generator aufmerksam durchzulesen.

Der Generator ist gemß den Gebrauchsanweisungen dieses Handbuchs nur für die Ozonaufbereitung von Luft vorgesehen.

Der Generator verwendet eine hohe Spannung, bei der eine elektrische Entladung erzeugt wird, die wiederum Ozon erzeugt. Ozon reduziert deutlich Gerüche, Schimmelbildung und Bakterien. Interzon AB übernimmt keine Haftung, wenn das Gerät nicht entsprechend der Anweisungen des Herstellers in diesem Handbuch verwendet wird.

Der Generator ist nie mit chemischen Mitteln zu reinigen. Es darf kein Wasser auf oder in den Generator gesprüht werden. Die Reinigung der Ozon-Zelle (CGC) ist gemß den Anweisungen dieses Handbuchs durchzuführen.

Fehlerbehebung und Angaben zum Kundendienst

1. Der Nutzer kann eventuelle Fehler am Generator selbst beheben, indem er die im Abschnitt System-Test dieses Handbuchs enthaltenen Schritte und Vorgänge befolgt. Sollte der Nutzer den Kundendienst benötigen, kann er sich an den nächsten autorisierten Partner oder direkt an den Technischen Dienst von Interzon wenden.
2. Alle Reparaturen am Generator müssen von Interzon AB oder von einem von Interzon AB autorisierten Kundendienst durchgeführt werden.

Die Stromversorgung des Generators ist vor jeglichen Service- und Wartungsarbeiten zu unterbrechen. Es ist sicherzustellen, dass alle Teile eingebaut wurden, bevor der Generator wieder eingeschaltet wird.

Eine Leiter oder eine stabile Arbeitsfläche zur Installation oder für Wartungsarbeiten am Generator ist zu verwenden, wenn diese auf einer gewissen Höhe durchgeführt werden.

Der Generator erzeugt Ozon. Wird der Generator von Personen verwendet, die dieses Handbuch nicht gelesen haben, besteht ein Gesundheitsrisiko wie z.B. Augen- oder Lungenreizung. Es sind immer die örtlichen Vorschriften und die Empfehlungen der staatlichen Einrichtungen zu befolgen, die die Vorschriften oder die Arbeitsplätze prüfen.

Dieses Handbuch beschreibt die Standardinstallation eines AirMaid® 2000V/5000V/10000V/20000V/30000V Ozongenerators. Die Installation kann je nach örtlichen Regelungen und Vorschriften in Bezug auf Baumaterialien, Lüftungssysteme oder der Anordnung des Gebäudes/Raums variieren. Abweichungen sind möglich, es sollte aber immer der Hersteller vor einer solchen Installation hinzugezogen werden.

Diese Anleitung beschreibt eine typische Installation in der Abluftleitung einer gewerblichen Küche. Das Produkt kann ebenfalls in anderen Anwendungsbereichen eingesetzt werden, solange die spezifischen Anforderungen entsprechend der Anleitung erfüllt sind.

Das Gerät darf nicht von Kindern oder Personen mit verminderten körperlichen, sensorischen oder geistigen Fähigkeiten oder fehlender Erfahrung benutzt werden, es sei denn, sie wurden zu der Benutzung des Geräts von einer für ihre Sicherheit verantwortlichen Person angeleitet und beaufsichtigt. Kinder müssen beaufsichtigt werden, damit sie nicht mit dem Gerät spielen.

EINGESCHRÄNKTE GARANTIE FÜR INTERZON-GERÄTE

Diese Garantie unterliegt den nachstehenden Bedingungen.

Für ein neues Produkt gilt eine dreijährige Garantie gegen Material- und/oder Leistungsfehler. Wird das Produktanmeldeformular innerhalb von zehn (10) Tagen an Interzon zugeschickt, tritt die Garantie ab diesem Datum in Kraft.

Ersatzteile sind für Defekte bzw. Fertigungsmängel für neunzig (90) Tage ab dem Zeitpunkt der Original-Installation garantiert.

Die Garantie für Neugeräte umfasst Reparatur oder Austausch defekter Teile sowie Arbeitskosten entsprechend den Stundensätzen von Interzon und Kilometergeld für maximal 300 km (Hin- und Rückfahrt).

Die Garantie für Ersatzteile umfasst nur Reparatur oder Austausch des defekten Teils und keine Arbeitskosten für Ausbau und Installation der Teile, Reise- oder sonstige Kosten, welche durch die Reparatur oder den Austausch ausgelöst werden.

Mit Ansprüchen wenden Sie sich an Interzon oder den Vertriebspartner, von dem das Produkt gekauft wurde. Reparaturen durch Dritte sind ohne ausdrückliche schriftliche Zustimmung durch Interzon nicht zulässig. Bei Transportschäden benachrichtigen Sie unverzüglich den Absender, sodass der Anspruch eingereicht werden kann.

Obige eingeschränkte Garantie deckt keine Schäden durch Unfall, Modifizierung oder missbräuchliche Verwe dung ab, oder wenn die Seriennummer entfernt oder unlesbar ist.

INHALT

1. Produkt überprüfen
2. Systemüberblick
3. Installationsanleitungen
4. Elektrische Anschlüsse und Einstellungen
5. Inbetriebnahme des AirMaid®
6. Systemtest
7. Wartung und Pflege
8. Technische Spezifikationen
9. Airmaid® Produktanmeldung

1 PRODUKT ÜBERPRÜFEN

Vergewissern Sie sich, dass die Lieferung alle nachstehend aufgeführten Komponenten enthält und dass keine sichtbaren Schäden vorliegen. Jegliche Abweichungen müssen stets dem Hersteller oder Vertriebspartner gemeldet werden. Lesen Sie die gesamte Anleitung, bevor Sie die Installation vornehmen.

1 x AirMaid® Ozongenerator

1 x AirMaid® Bedienpanel

2 SYSTEMÜBERBLICK

Machen Sie sich bitte gründlich mit nachfolgender Beispielinstallation vertraut. Wählen Sie die für Sie am besten geeignete Installationsart, die allen nationalen Standards und Bestimmungen entspricht. Wenn keine zentrale Belüftung möglich ist, ist ein Filterkasten EU-Klasse 3 oder höher erforderlich; die Luftzufuhr kann über den Raum oberhalb einer Zwischendecke oder von außen erfolgen. Um häufige Filterwechsel zu vermeiden, sollte die Versorgungsluft aus einem Bereich mit möglichst geringer Verunreinigung kommen. Die Temperatur der Versorgungsluft sollte 40 °C nicht übersteigen. Wenn die Reaktionszeit zwischen dem Ozon und der Abluft im Dunstabzugskanal mindestens 2 Sekunden beträgt, werden Gerüche durch den AirMaid® äußerst effektiv reduziert. Diese Reaktionszeit ist wichtig und muss bei der Planung berücksichtigt werden.

BEISPIEL 1

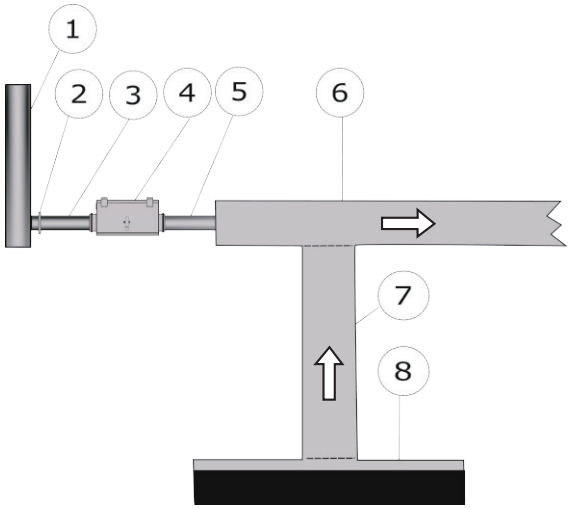

BEISPIEL 2

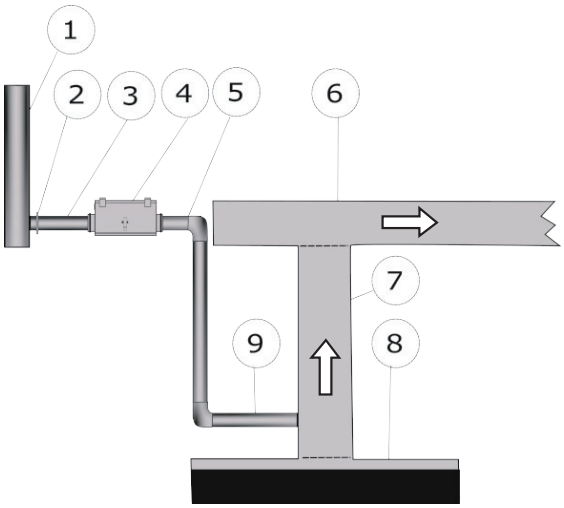

BEISPIEL 3

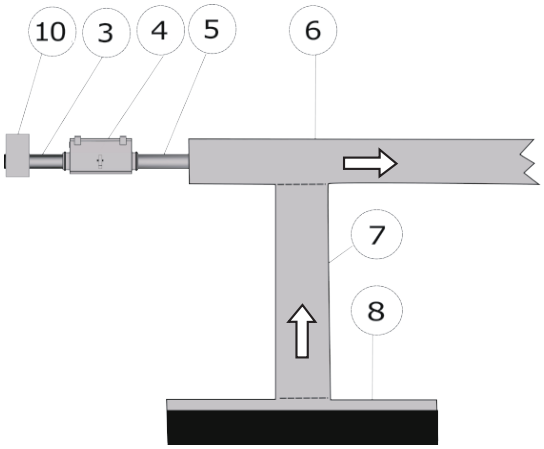

1	Zentrale Ventilation (Einlass)
2	Dämpfer / Irisblende
3	Einlassleitung Ø125 mm
4	AirMaid® Ozon-Generator
5	Auslassleitung Ø 80-125 mm
6	Horizontaler Abluftkanal
7	Vertikaler Abluftkanal
8	Abzugshaube Küche
9	90° Rohrbogen Ø 80-125 mm
10	Filterkasten (EU-Klasse 3 oder höher)

3 INSTALLATIONSANLEITUNGEN

Der Ozongenerator benötigt rundherum ungefähr 20 cm freien Platz für eine bei Bedarf notwendige Demontage, sowie eine Serviceöffnung auf seiner Unterseite, wobei ebenfalls freier Platz vorhanden sein muss, um die Öffnung auf einfache Weise für die jährlichen Service- und Unterhaltsarbeiten öffnen zu können.

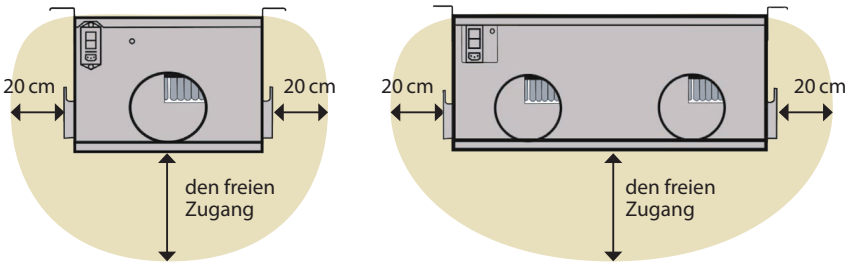

Die gesamte Elektronik im Ozongenerator ist von oben oder über die Wartungsklappe erreichbar. Aus diesem Grund empfehlen wir, für zusätzlichen Raum zu sorgen, um die Reparatur vor Ort ohne Ausbau des Generators zu ermöglichen. Der Ozongenerator sollte so angebracht werden, dass er bequem über eine Leiter oder Wartungsplattform erreichbar ist.

1. Bereiten Sie einen runden Ausschnitt im Abluftkanal (6) (7) oder in der Abzugshaube in der Küche vor (8). Der Lochdurchmesser in der Leitung wird von Ihnen gewählt und muss zwischen Ø 80-125 mm betragen. Der Durchmesser der Anschlussstutzen des Ozongenerators beträgt Ø125 mm.
2. Installation des Ozongenerators. (4)

   Der Ozon-Generator muss horizontal mit den Aufhängelaschen nach oben und der Wartungsklappe nach unten erfolgen. Benutzen Sie M8 Gewindestangen und verankern Sie diese mit Muttern auf jeder Seite der entsprechenden Halterung. Bitte beachten Sie, dass die Mindest-Installationsmaße für den Generator 500 x 600 x 439 mm betragen.

AirMaid 2000V/5000V/10000V

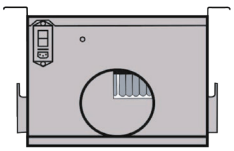

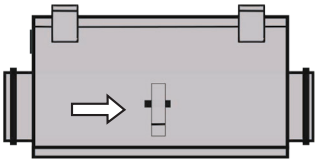

AirMaid 20000V/30000V

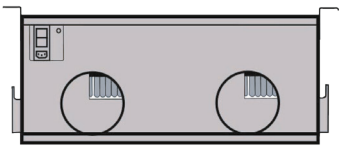

Achten Sie darauf, dass der Luftstrom ⇨ in Richtung der Pfeile auf dem Generator und in nachfolgenden Abbildungen fließt.

AirMaid	Ozonkapazität	Max. aufbereitete Abluft Bei höherer Luftzufuhr parallele Geräte verwenden	Luftstrom durch den Ozongenerator Spezifikation	Soll-Wert	Druckabfall (ΔP @ Soll-Durchflussrate)
2000V	2000 mg/h	1000 m^3/h	36–90 m^3/h	54m^3/h	0.78 mbar (78Pa)
5000V	5000 mg/h	2500 m^3/h	36–90 m^3/h	54m^3/h	0.78 mbar (78Pa)
10000V	10000 mg/h	5000 m^3/h	72–144 m^3/h	108m^3/h	1.3 mbar (130Pa)
20000V	20000 mg/h	10000 m^3/h	144 –288 m^3/h	216m^3/h	0.89 mbar (89Pa)
30000V	30000 mg/h	15000 m^3/h	216 –432 m^3/h	324m^3/h	1.1 mbar (110Pa)

Der Generator muss nach der Installation leicht zugänglich sein. Schrauben oder bohren Sie niemals durch den Generator. Verwenden Sie als Befestigung immer Halteklammern.

Das Ozonauslassrohr (5) darf max. 5 m lang sein. Der Mindestdurchschnitt des Ozonauslassrohrs kann bis zu Ø 80 mm betragen und das Rohr muss aus Edelstahl (AISI 316) gefertigt sein. Achten Sie darauf, dass das Rohr nicht durch Inspektionsklappen blockiert wird.

Achten Sie darauf, dass der Luftstrom in Richtung der Pfeile auf dem Generator und in der nachfolgenden Abbildung fließt.

INSTALLATION DES FILTERKASTENS

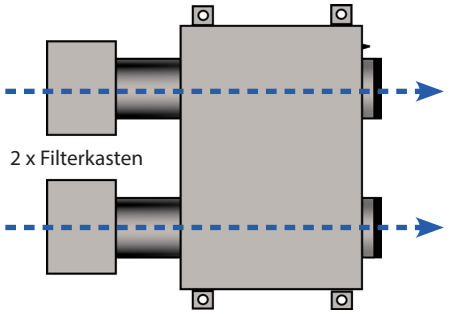

Gefilterte Luft erforderlich. Denken Sie daran, eine(n) Filterinspektion/-wechsel zum Wartungsplan hinzuzufügen.

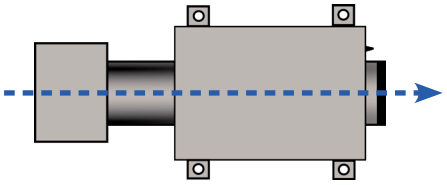

ZENTRALE BELÜFTUNGSANLAGE

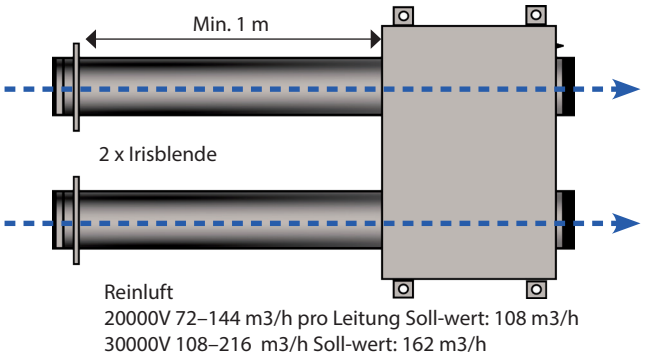

Bei zentralen Belüftungsanlagen sind normalerweise IRIS-Klappen Erforderlich, um den richtigen Luftstrom und statischen Druck zu gewährleisten.

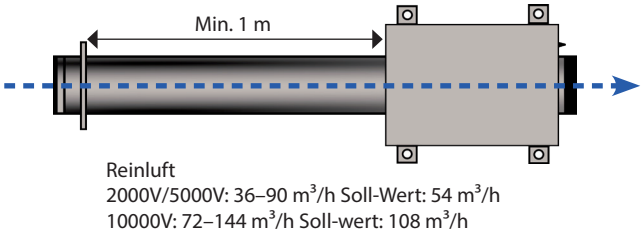

3. Befestigen Sie das Luftauslassrohr (5) zwischen Ozongenerator und Abluftkanal (7)(6) (oder der Haube). Achten Sie darauf, dass alle Anschlüsse richtig befestigt und abgedichtet sind.

AUFTEILUNG DER 20000V/30000V-AUSGANGSLEITUNGEN AUF MEHRERE KANÄLE (OPTIONAL)

Da der Generator AirMaid® 20000V über zwei Ausgangsleitungen verfügt, kann er Ozon auf zwei nahe gelegene Abschnitte des Abzugsystems verteilen. Da jeder Kanalabschnitt einen eigenen Druck haben kann, muss der Techniker sicherstellen, dass in jedem Kanalabschnitt der richtige Luftstrom herrscht.

IRISDÄMPFER MONTIEREN

Der Irisdämpfer sollte in einem angemessenen Abstand von Störquellen installiert werden, entsprechend den spezifizierten Montagespezifikationen, die dem spezifischen Modell beiliegen. Dies gilt für alle Arten von Fittings, ob T-Rohr, Biegung oder Maßänderung.

4 ELEKTRISCHE ANSCHLÜSSE UND EINSTELLUNGEN

MONTAGE

Entfernen Sie die vier Schrauben, mit denen das AirMaid® Bedienpanel am Sockel befestigt ist. Befestigen Sie den Sockel mit geeigneten Wandbefestigungen an der Wand. Positionieren Sie das Bedienpanel in kommerziellen Küchen so, dass sie von den Mitarbeitern jedoch nicht von den Kunden eingesehen werden kann.

HINWEIS: Generator und Alarmtafel im Versandkarton sind bei Lieferung aneinander kalibriert und haben passende Seriennummern. Achten Sie darauf, dass die Generatoren immer an ihre eigene Alarmtafel angeschlossen sind.

ELEKTROINSTALLATION

Die Installation muss von einem zugelassenen Elektriker entsprechend den nationalen Standards und Bestimmungen vorgenommen werden. Die in nachfolgendem Diagramm abgebildete Schaltsperre ist obligatorisch. Ein typisches Beispiel für eine Schaltsperre besteht darin, den Netzschalter am Generator auszuschalten, wenn sich das Abluftgebläse ausschaltet. Außerdem muss ein allpoliger Schutzschalter mit einer Schaltlänge von min. 3 mm installiert werden. Die elektrischen Vorgaben für den Ozongenerator sehen 230V Wechselstrom und 50 Hz vor. Alle Generatoren müssen an eine eigene träge Sicherung angeschlossen werden, 6A für 2000V/5000V/10000V und 10A für 20000V/30000V.

Wichtig!
Das Kabel zwischen Bedienpanel und Generator darf auf keinen Fall als externer Stromanschluss oder für Steuersignale verwendet werden.

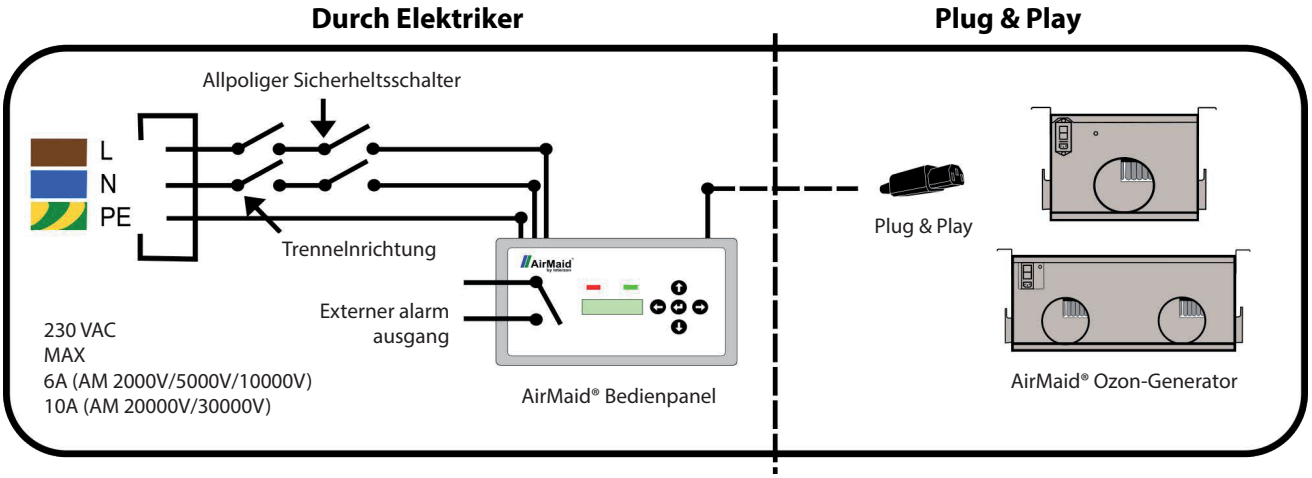

EXTERNER ALARMAUSGANG

Auf Wunsch kann der AirMaid® an ein externes Überwachungs- oder Alarmsystem angeschlossen werden. Schließen Sie ihn dazu an der externen Alarmklemmleiste im AirMaid® Bedienpanel an.

HINWEIS: Die max. Nennlast beträgt 250V und 4A.

Wichtig!
Wenn die Stromkabel während der Installation entfernt wurden, achten Sie darauf, dass sie wieder ordnungsgemäß an die Anschlüsse **"IN" L/N** angeschlossen werden.

Anschluss an externem Alarmsystem. Spannungsfreier Relaisausgang.

NO = Normally open
COM = Common
NC = Normally closed

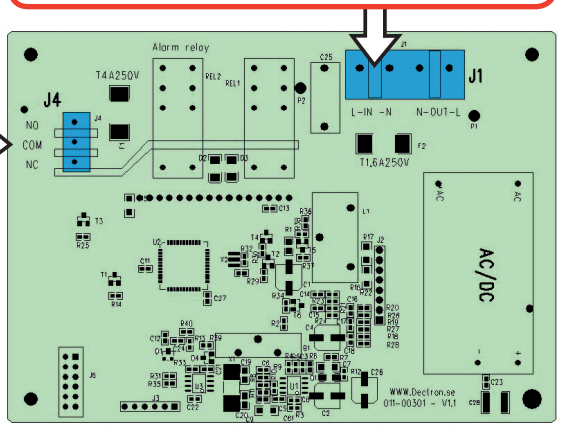

5 INBETRIEBNAHME DES AIRMAID

Nach Einstellung und Konfiguration des benötigten Luftdurchsatzes und Unterdrucks können Sie den Generator am Stromnetz anschließen. Bei der ersten Inbetriebnahme des Bedienpanels müssen Uhrzeit und Datum konfiguriert werden.

DAS AIRMAID® BEDIENPANEL

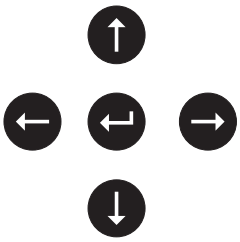

Mit ← oder → durchlaufen Sie die Menüoptionen oder bewegen Sie den Cursor.

Mit ↑ oder ↓ ändern Sie den Wert.

Mit ↵ wählen Sie die aktuelle Option.

Halten Sie ↵ für 5 Sekunden gedrückt, um den angezeigten Wert zu speichern.

BETRIEBSSTATUS

RUNNING:	Die GRÜNE Anzeige leuchtet. Der Generator arbeitet im Normalmodus.
NOT RUNNING:	Die ROTE Anzeige blinkt. Ein Fehler ist aufgetreten. Sehen Sie Einzelheiten in der Störungserkennung unter Kapitel "6 SYSTEMTEST" nach.
CALL SERVICE:	Die ROTE Anzeige blinkt. Es bestand ein Fehler für mehr als 72 Stunden. Wenden Sie sich an den Kundendienst, um den Fehler zu beheben.
NOT CONNECTED:	Die ROTE Lampe blinkt. Es wird kein Generator erkannt. Der Hauptschalter auf dem Generator ist möglicherweise ausgeschaltet oder das Stromversorgungskabel ist vom Bedienpanel nicht an den Generator angeschlossen.
PRESSURE FAULT:	Die ROTE Lampe blinkt. Der Ozongenerator hat ein Problem mit Unterdruck angezeigt. Bitte lesen Sie die Fehlersuchanleitung unter Kapitel "6 SYSTEM TEST". (ab dem 25.04.2014)
INSPECT/CLEAN:	DIE GRÜNE Lampe blinkt. Kontaktieren Sie die Servicefirma für eine Routineüberprüfung und Reinigen des Generators gemäß den Anleitungen in der Bedienungsanleitung.
CALIBRATION FAILURE:	Die ROTE Lampe blinkt. Während eines Unterdruckfehlers wurde eine Neukalibrierung durch geführt. Bitte lesen Sie die Fehlersuchanleitung unter Kapitel "6 SYSTEM TEST".

EINSTELLUNGSMENÜ AUFRUFEN/VERLASSEN

AUFRUFEN des Einstellungsmenüs:

Drücken Sie einmal ↵ "SETUP CODE" wird angezeigt. Geben Sie über die Tastatur 401 ein.

Halten Sie ↵ für 5 Sekunden gedrückt. Die erste Menüoption, "SET TIME", wird angezeigt.

VERLASSEN des Einstellungsmenüs:

Drücken Sie ← und → zur Navigation zu "EXIT MENU", dann drücken Sie ↵ oder warten Sie 60 Sekunden ab, das Menü wird automatisch verlassen.

EINSTELLOPTIONEN (*Werte zum Zeitpunkt der Installation einstellen)

Textanzeige	Beschreibung der Menüoption
***SET TIME:**	Uhrzeit einstellen.
***SET DATE:**	Datum einstellen.
RESET ACTIVE ALARM:	Rückstellung eines aktiven Alarmstatus und Neustart des Funktionstests.
VIEW EVENT LOG:	Anzeige von Ereignissen, Einschließlich Alarmen und Neukalibrierungen. Die letzten 100 Ereignisse werden angezeigt.
SERVICE MODE:	Service Mode ON zwingt das Bedienpanel zur Spannungsversorgung des Generators zur Diagnose. Zum Beenden ändern Sie zu OFF und speichern Sie. Aus Sicherheitsgründen wird der Wartungsmodus nach einer Stunde automatisch verlassen.
SET ALARM DELAY:	Standardgemäß ist die Verzögerung auf 5 Minuten eingestellt, um einen Alarm bei kurzer Unterbrechung zu vermeiden.
SET INSP/CLEAN:	Service- und Wartungsintervall in Monaten einstellen.
PERFORM RECALIBRATION:	Diese Menüoption muss benutzt werden, nachdem der Generator repariert und elektronische Komponenten ausgetauscht wurden. Führen Sie anderenfalls keine Neukalibrierung durch.
EXIT MENU:	Einstellungsmenü verlassen.

EINSTELLUNGSMENÜ ABLAUFDIAGRAMM

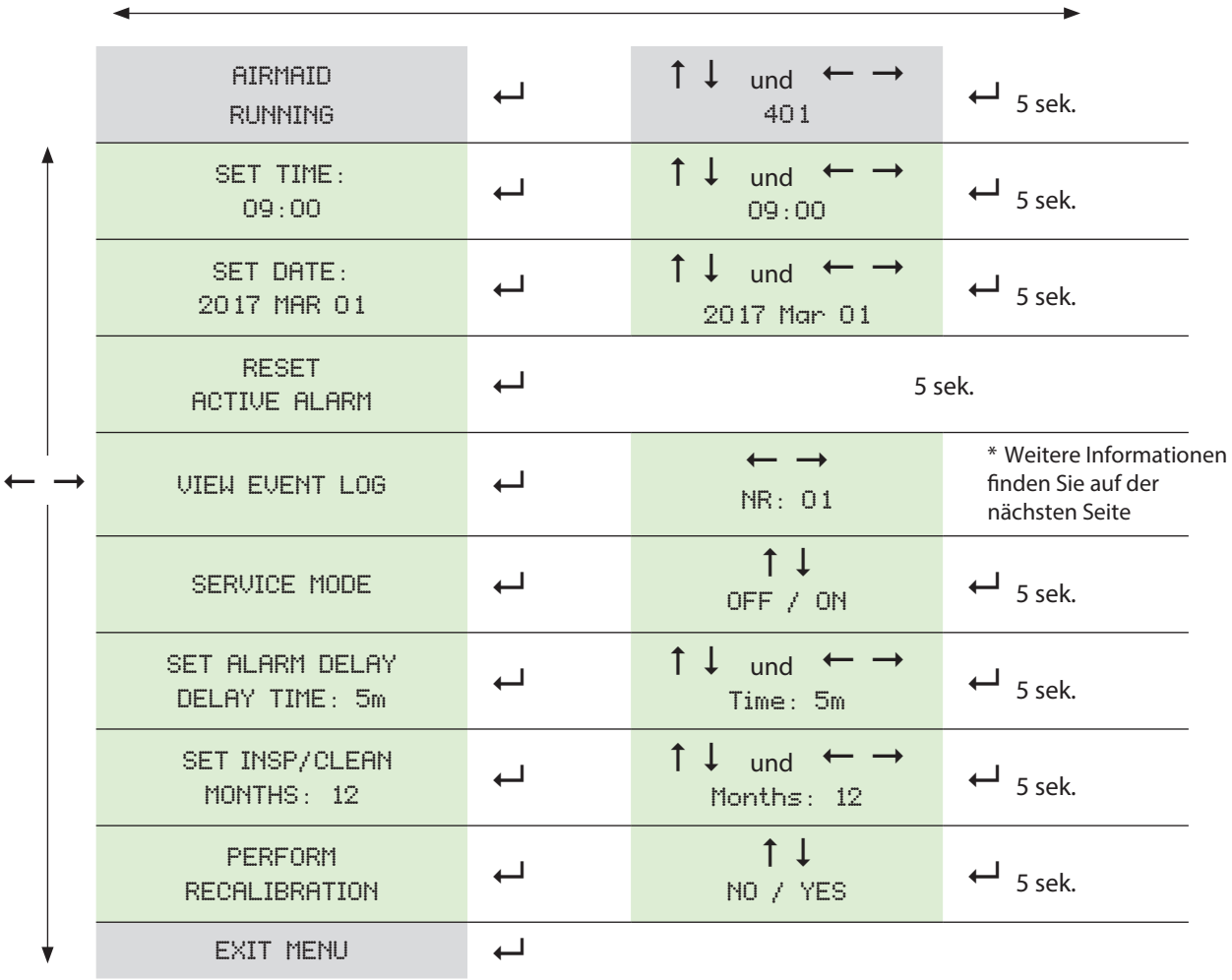

EVENT LOG

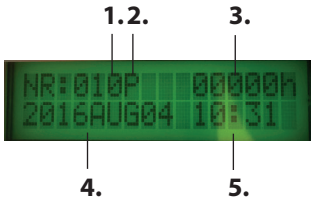

URSACHE

A = Alarm

C = Kalibrierung

P = er Luftdruck wurde nicht erreicht

N = Nicht angeschlossen/ der Hauptschalter des Ozongenerators wurde abgeschaltet

X = Kalibrierung fehler

1: Anzahl der registrierten Ereignisse **2:** Ursache **3:** Dauer **4:** Zeitpunkt (Jahr/Monat/Tag) **5:** Zeitpunkt (Uhrzeit)

TASTENFUNKTIONEN

INSPECT/CLEAN

NÄCHSTE WARTUNG: Drücken Sie ↑ um die Anzahl der Tage bis zur nächsten Inspektion anzuzeigen.

ERINNERUNG SCHLIESSEN: Halten Sie ↵ i ür 5 Sekunden gedrückt, um die Erinnerungsmeldung auf dem Di play zu schließen.

ERINNERUNG ZURÜCKSETZEN: Geben Sie 222 ein und halten Sie ↵ 5 Sekunden gedrückt, um den Erinnerungs-Timer zurückzusetzen (nach der Reinigung, vor Anzeige der festgelegten Erinnerung)

BETRIEBS-/ALARMZEITFUNKTIONEN

INFORMATION: Drücken Sie ↓ um die Betriebs- und Alarmzeit seit der Erstinstallation anzuzeigen.

INFORMATIONEN ZUR ALARMTAFEL

HÅRDVARA/MJUKVARA: Drücken Sie ← um die Hardware- (1) und Firmware-Versionen (2) der Alarmtafel anzuzeigen.

FUNKTIONEN

RESET ACTIVE ALARM: Geben Sie 111 ein und halten Sie ↵ 5 Sekunden gedrückt.

6 SYSTEMTEST

LUFTDURCHSATZ UND DRUCK

Messen Sie den Luftdurchsatz durch den Ozongenerator und notieren Sie den Wert hier: _____

Messen Sie den Druck im Ozongenerator und notieren Sie den Wert hier: _____

Die Werte müssen in die beiliegende Produktregistrierung übernommen werden.

Der Luftstrom muss für den 2000V/5000V 36–90 m^3/h, für den 10000V 72–144 m^3/h , für den 20000V 144–288 m^3/h und für den 30000V 216–432 m^3h betragen. Der Soll-Druck muss min. -0.2 mbar (max -0.1mbar) bzw. -20 Pa (max. -10 kPa) betragen. Normalerweise wird der Luftstrom über der Luftklappe gemessen, während der Druck am Druckmesspunkt an der Schmalseite des Ozongenerators gemessen werden kann.

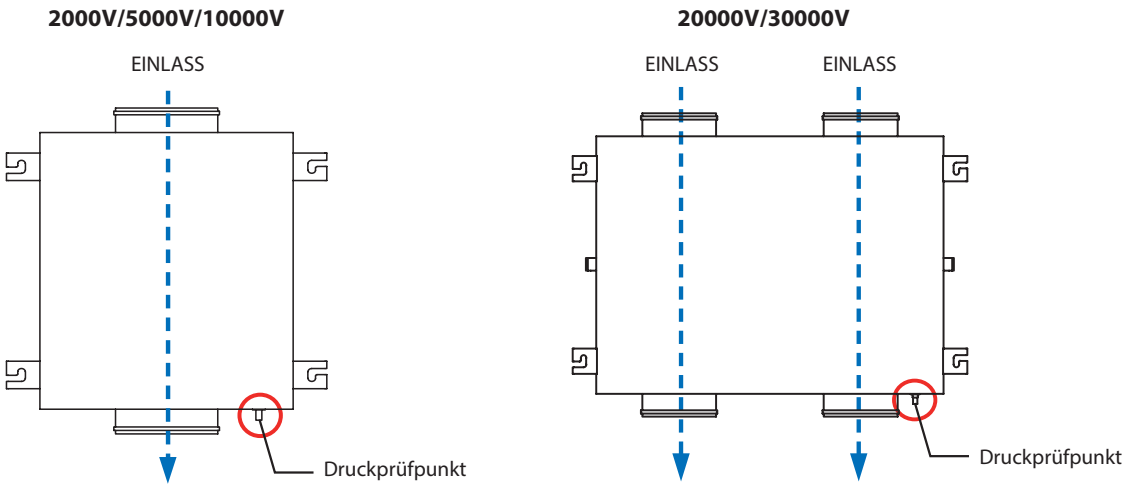

STÖRUNGSERKENNUNG

1. Achten Sie darauf, dass Luftstrom und Druck den Spezifikationen entsprechen.
2. Achten Sie auf die korrekte Verlegung der Stromkabel.
3. Stellen Sie sicher, dass das Abluftgebläse läuft
4. Stellen Sie sicher, dass die Fettfilter richtig in den Abzugshauben installiert sind.
5. Achten Sie darauf, dass die Netzschalter an den Ozongeneratoren eingeschaltet sind (die orange Lampe muss leuchten).
6. Überprüfen Sie, ob die Schaltsperre ordnungsgemäß funktioniert.
7. Überprüfen Sie, ob die Leitungen hinter dem Ozongenerator dicht sind.
8. Achten Sie bei Ozongeneratoren mit Filterkasten darauf, dass das Filter sauber ist.
9. Setzen Sie den aktiven Alarm zurück; siehe Abschnitt 5 „INBETRIEBNAHME DES AIRMAID“.
10. Wenn das System immer noch nicht startet, wenden Sie sich an den Händler oder Hersteller.

7 WARTUNG UND PFLEGE

Die Ozonzellen im Ozongenerator müssen mindestens einmal jährlich wie nachfolgend beschrieben überprüft und bei Bedarf gereinigt werden. Achten Sie bei Verwendung eines separaten Lufteinlassfilters darauf, dass dieses Filter mindestens einmal im Jahr gewechselt wird. Bei Neuinstallationen wird empfohlen, nach drei Monaten eine Erstinspektion durchzuführen.

Bei Arbeiten an den Dunstabzugshauben muss der Strom zum Ozongenerator abgeschaltet werden.

Schalten Sie den Netzstrom zum Ozongenerator **AUS** und entfernen Sie die Wartungsklappe an der Unterseite des Ozongenerators.

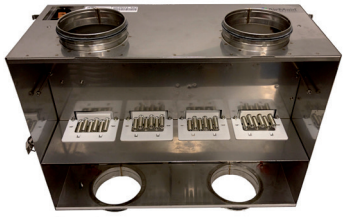

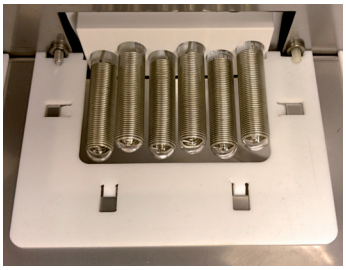

Hinweis: AirMaid® 2000V/5000V verfügt über einen Satz Ozonzellen, 10000V über zwei Sätze und 20000V über vier Sätze und der 30000V hat sechs Sätze.

Achten Sie darauf, dass die Glaselektroden der Ozonzellen nicht beschädigt oder gerissen sind. Eine ordnungsgemäße Ozonzelle ist sauber und weist keine mechanischen Schäden auf, wie im Bild rechts oben gezeigt.

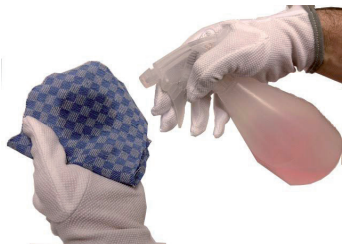

Befeuchten Sie ein weiches, stabiles Reinigungstuch mit der alkoholhaltigen Reinigungsflüssigkeit. **Die Ozonzelle niemals direkt besprühen!**

Achtung! Die Glasröhren sind zerbrechlich! Reinigen Sie die Ozonzellen nur mit den Händen und niemals mit einem Werkzeug.

Reinigen Sie zuerst die Oberflächen der Glaselektroden und die Flächen um die Zellenbasis. Verwenden Sie Ihr Tuch wie Zahnseide, um die Zwischenräme zwischen den Elektroden durch leichte Schiebebewegungen zu reinigen.

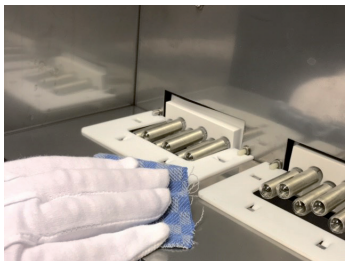

Wichtig: Kontrollieren Sie den Zustand des Siebfilters und reinigen Sie diesen wenn notwendig.

(Ersatzfilter können von Interzon als Ersatzteil bestellt werden.)

Bringen Sie die Wartungsklappe wieder an und schalten Sie den Netzschalter am Generator **EIN**. Nach wenigen Minuten sollte die grüne Lampe am Bedienpanel aufleuchten und anzeigen, dass der Generator wieder eingeschaltet ist.

8 TECHNISCHE SPEZIFIKATIONEN

AirMaid	Ozonkapazität	Leistung	Spannung	Hauptschalter	Maße	Gewicht
2000V	2000 mg/h	100 W	230V/50–60 Hz	6A Slow	300 x 402 x 252 mm	10 kg
5000V	5000 mg/h	100 W	230V/50–60 Hz	6A Slow	300 x 402 x 252 mm	10 kg
10000V	10000 mg/h	200 W	230V/50–60 Hz	6A Slow	300 x 402 x 252 mm	12 kg
20000V	20000 mg/h	400 W	230V/50–60 Hz	10A Slow	572 x 402 x 252 mm	24 kg
30000V	30000 mg/h	500 W	230V/50–60 Hz	10A Slow	838 x 402 x 252 mm	25 kg
Material: AISI 304 Edelstahl					Betriebstemp.: -25 bis +40 ºC	

Spezifikationen zu Luftstrom und Druck finden Sie in Abschnitt 3 „INSTALLATIONSANWEISUNG“.

2000V/5000V/10000V

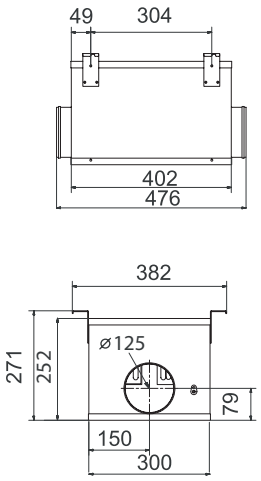

20000V

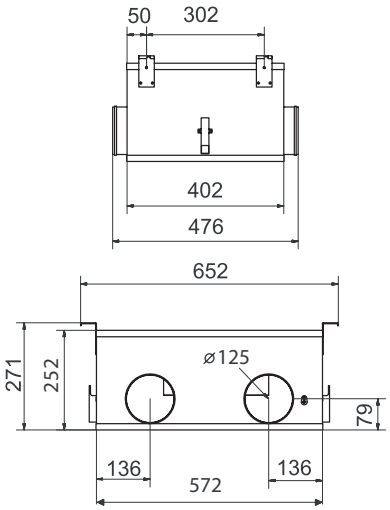

30000V

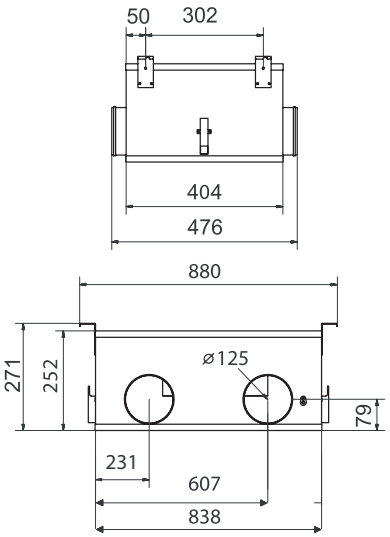

Der Ozongenerator wird mit einem Druck- und Thermoschalter geliefert. Der Druckschalter stellt sicher, dass der Ozongenerator nur startet, wenn der erforderliche Unterdruck vorliegt. Der Thermoschalter verhindert eine Überhitzung des Ozongenerators. Der Netzschalter für 2000V/5000V/10000V verfügt über einen Thermoüberlastschutz von 2A und der Netzschalter für 20000V/30000V über einen Thermoüberlastschutz von 4A..

EC-KONFORMITÄTSERKLÄRUNG

Dieses Produkt wurde entsprechend den Sicherheitsanforderungen folgender EC-Richtlinien konzipiert, gefertigt und ausgeliefert:

- EMV-Richtlinie 2014/30/EU
- Niederspannungsrichtlinie 2014/35/EU

Dieses Symbol bedeutet, dass das Produkt separat über Sammelstellen zum Recycling entsorgtv werden muss.

Fakten zu Ozon

Ozon ist ein farbloses Gas mit einem stechenden Geruch, der von jedermann bei einer Konzentration von 0,02 ppm (0,4 mg/m3) erkannt werden kann. Der Geruch von Ozon ist mit Chlor im Schwimmbad vergleichbar.

Bei der Benutzung von Ozon muss der örtlichen Gesetzgebung gefolgt werden. In Schweden gibt die Schwedische Arbeitsschutzbehörde folgende hygienische Grenzwerte für Ozon aus:

- 0,1 ppm (während eines Arbeitstages, 8 Stunden)
- 0,3 ppm (während 15 Minuten)

Eine akute Belastung durch Ozon kann zu folgenden Verletzungen führen:

- Haut: Reizung und brennendes Gefühl
- Augen: Schwere Reizung, Verbrennungen und verringerte Sehkraft
- Lungen: Reizeffekt auf Atmungsorganen und Atemprobleme

Grundsätzlich sollten immer Schutzmaßnahmen ergriffen werden, wenn Ozon in geschlossenen Räumen festgestellt wird.

9 AIRMAID® PRODUKTANMELDUNG

Um eine dreijährige Garantie ab dem Einbaudatum zu erhalten, müssen Sie das Produktanmeldeformular innerhalb von zehn (10) Tagen an Interzon senden. Die einfachste Weise ist es, das Formular online auf www.interzon.com zusenden.

INSTALLATIONS-/ WARTUNGSUNTERNEHMEN

Firmenname: _____

Installiert durch: _____

Telefon: _____ E-mail: _____

INSTALLATIONSORT

Name: _____

Anschrift: _____

Ort: _____ PLZ: _____

Country: _____

E-mail: _____

Kontaktperson: _____

Telefon: _____ E-mail: _____

PRODUKTIDENTIFIZIERUNG

Modell: AirMaid® 2000 V ☐ 5000 V ☐ 10000 V ☐ 20000 V ☐ 30000 V ☐

Produkt-Seriennummer: ☐☐☐☐ — ☐☐☐

Datum der Installation: MM/TT/JJ: ☐☐ — ☐☐ — ☐☐☐☐

AUS SYSTEMTEST

Luftdurchsatz ☐ m^3/h Underdruck: ☐ mbar/Pa

Luftdurchsatz ☐ m^3/h

(AM 20000V/30000V: LEITUNG 2)

Diese Produktregistrierung muss innerhalb von 10 Tagen per Post, Fax oder E-Mail eingesandt werden an:

Interzon AB
Propellervägen 4A
SE-183 62 Täby, Stockholm
Sweden

Tel: +46 8 544 444 30
Fax: +46 8 544 444 39
Email: info@interzon.com
Internet: www.interzon.com

INTERZON

Vervielfältigung oder Übersetzung ohne vorherige schriftliche Zustimmung ist untersagt, außer soweit durch Urheberrechtsgesetze zugelassen.

Original Instruktionen

Copyright

© 2018 Copyright Interzon AB

Edition 6, 9/2018

36659

Vertrieb:

Interzon GmbH
Zitadellenstraße 10
D-21079 Hamburg
Deutschland

Tel: +49 (0)40 767 978 71
Fax: +49 (0)40 767 978 82
Email: info@interzon.com
Internet: www.interzon.com

Hersteller:

Interzon AB
Propellervägen 4A
SE-183 62 Täby, Stockholm
Schweden

Tel: +46 8 544 444 30
Fax: +46 8 544 444 39
Email: info@interzon.com
Internet: www.interzon.com