ACTIVE

TOTAL HOME AIR PURIFICATION

6”

DF13070

Maximaler Luftstrom
2000 m³/h

BESCHREIBUNG DER PCO™ – TECHNOLOGIE

Die **PCO™ - Technologie** der Micropure-Module nutzt die kombinierte Wirkung der Strahlen einer **speziellen UV-Lampe** mit einer Katalysatorstruktur aus einer Metalllegierung mit einer Wabenmatrix, die hauptsächlich aus TiO2 (Titandioxid) und 3 anderen Edelmetallen in geringerem Masse besteht.

Die vom Luftstrom getroffenen Micropure-Module führen zu einer photokatalytischen Reaktion, bei der Hydroxylradikale (OH) und Wasserstoffperoxid (H2O2) in minimalen Mengen – maximal 0,02 PPM – erzeugt werden. H2O2 und OH ermöglichen dank der hohen Effizienz bei der Zersetzung von Krankheitserregern, die Desinfektion sowohl des Luftstroms als auch der Oberflächen der Lüftungskanäle.

Die ACTIVE-Module sind außerdem mit zwei Geräten mit **negativer Ionisationstechnologie ausgestattet**, wodurch diese Modelle Gerüche wirksamer reduzieren und auch gegen ultrafeinen Staub wirkt, die beim Einatmen am gefährlichsten sind.

Wirksam gegen Bakterien, Viren, Schimmelpilze, Allergene, Gerüche, organische und flüchtige Verbindungen.

ANWENDUNGSBEREICHE

▶ BÜROS ▶ GEWERBE

INSTALLATIONSART

- ▶ In bestehende oder neuen Lüftungskanälen
- ▶ In Lüftungsgeräte
- ▶ In VMC-Anlagen – Büros/Gewerbe
- ▶ In der Luftzufuhr oder in der Verteilung

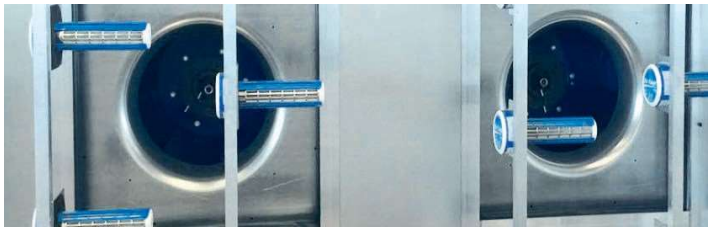

◆UV-Lampenwechsel alle zwei Jahre

TECHNISCHE SPEZIFIKATIONEN
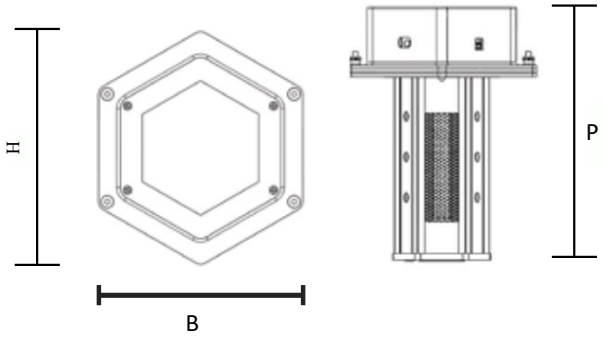
Modulabmessungen (BxHxP):	18 x 20 x 24 cm
Einbautiefe:	17,5 cm
Gewicht:	1,3 Kg
Elektrische Eigenschaften:	24 V 50/60 Hz
Elektrische Stromaufnahme:	1,4 A
Maximale Betriebstemperatur:	60° C
Überwachung:	Sicherheits-Plug & Play-Schalter System zur Überwachung des ordnungsgemäßen Betriebs der UV-Lampe