BTT30EURO

GOST-R

CE

MERKMALE:
Brandschutzklappen mit Kennzeichen CE zertifiziert UNI EN 15650, klassifiziert nach UNI EN 13501-3 und geprüft nach UNI EN 1366/2. Installierbar an Luftkanälen, garantieren diese bei Brand eine schnelle Absperrung. Angetrieben durch Elektrospule oder thermischer Sicherung mit mechanischer Rückstellung.

AUSFÜHRUNG:
Gehäuse aus verzinktem Stahl mit thermischer Absperrung in mittlerer Position. Klappenblatt aus Silikatfaser, die auf einem Stahldrehstift in Messingbuchsen bewegt wird. Ausgestattet für den steckbaren Anschluss an Kanäle mit thermischer Sicherung, die serienmäßig auf 72 °C kalibriert ist.

BETRIEBSBEDINGUNGEN:
Saubere Luft, Maximalgeschwindigkeit 10 m/s

CHARACTERISTICS:
Fire dampers marked CE certified UNI EN 15650, UNI EN 13501-3 classified and tested according to UNI EN 1366/2. Installable on ventilation ducts ensure a rapid interruption of the air flow in case of fire. May be implemented with servo motor, electromagnet or manual reset thermal fuse.

CONSTRUCTION:
Casing in thick galvanized steel with thermal cut. Blade in calcium silicate moved on pivots steel rotation housed on brass bushings. On standard with coupling in connection to ducts have thermal release device calibrated standard at 72 °C.

OPERATING CONDITIONS:
Clean air, maximum air speed 10 m/s.

PREISE - PRICES

MODELL - MODEL		
	mm	€
BTT30EURO	200	223,44
BTT30EURO	250	239,16
BTT30EURO	300	254,87
BTT30EURO	315	266,13
BTT30EURO	355	283,70
BTT30EURO	400	310,04
BTT30EURO	450	335,17
BTT30EURO	500	361,14
BTT30EURO	560	397,89
BTT30EURO	600	423,51
BTT30EURO	630	439,59
BTT30EURO	710	485,98
BTT30EURO	800	540,92

Hinweis: im Preis ist 1 thermische Sicherung, kalibriert bei 72 °C und 1 Mikroschalter inkludiert.
Note: the price include 1 thermofuse 72 °C and 1 electric micro switch

Auf Anfrage, können die Klappen mit Flanschen ausgestattet werden.
On request dampers performed with flange

Version mit Dichtungen für den Kanalanschluss + 3%.
Version with gaskets for connection to ducts +3%

BFL
BFN

Empfohlen - Advised
BTT25

ABMESSUNGEN - DIMENSION

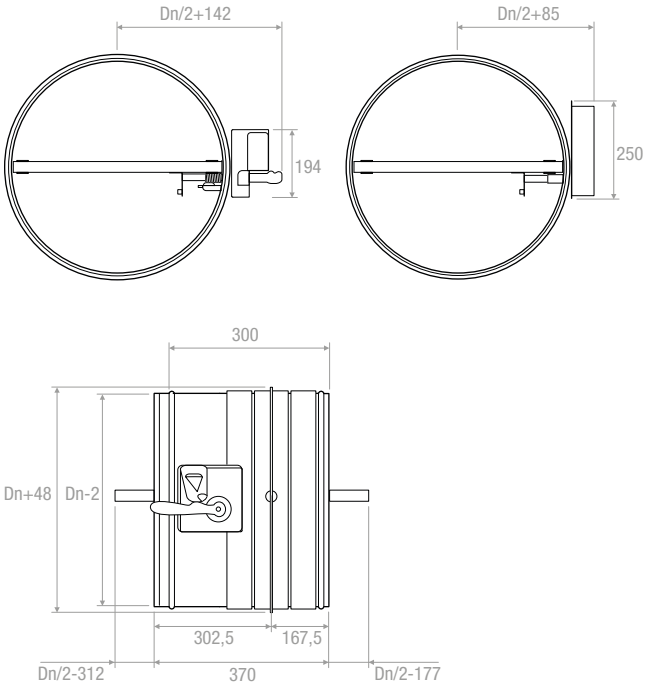

FP

ZUBEHÖR - ACCESSORIES

	MODELL - MODEL	BESCHREIBUNG - DESCRIPTION	€
	FS3172	Mechanische thermische Sicherung aus Kupfer 72 °C Mechanical thermofuse in copper 72 °C	14,89
	FS31100	Mechanische Thermosicherung aus Kupfer 95 °C Mechanical thermofuse in copper 95 °C	16,55
	ME40	Mikroschalter für die Anzeige Klappe geschlossen oder geöffnet. Electric micro switch to signal damper “closed” or “open”	29,67
	ME33	Elektrospule mit Stromversorgung 220 V AC, üblicherweise aktiviert Electromagnet, main voltage 220V AC normally excited	128,20
	MD34	Elektrospule mit Stromversorgung 220 V AC, üblicherweise deaktiviert Electromagnet, main voltage 220V AC normally not excited	170,90
	ME35	Elektrospule mit Stromversorgung 24 V DC, üblicherweise aktiviert Electromagnet, main voltage 24V DC normally excited	128,20
	MD36	Elektrospule mit Stromversorgung 24 V DC, üblicherweise deaktiviert Electromagnet, main voltage 24V DC normally not excited	170,90
	KS1	Set Bügel für die Befestigung an der Decke (4 Stück) Brackets kit ceiling installation (4 PCS)	21,51
	KS2	Set Bügel für die Befestigung Wänden in Leichtbauweise (4 Stück) Brackets kit light wall installation (4 PCS)	13,24

LEISTUNGSDATEN - PERFORMANCE TABLE

BRANDSCHUTZKLAPPEN GEPRÜFT NACH EN 1366-2 UND KLASSIFIZIERT NACH EN 13501-3
FIRE DAMPERS TESTED ACCORDING EN 1366/2 AND CLASSIFIED ACCORDING TO EN 13501-3

Widerstandsklasse - Classification of resistance	
	EI 120 S - 500 Pa
Vollziegelmauer, verputzt, Dicke 150 mm Plastered masonry wall thickness 150 mm $(V_e\ i \leftrightarrow o)$	von DN 200 bis DN 800 SR / M from DN 200 to DN 800 SR / M
Decke aus Stahlbeton, Dicke 150 mm Reinforced concrete slab thickness 150 mm $(h_o\ i \leftrightarrow o)$ Es muss das Set KS1 mit den Bügeln verwendet werden Need to use brackets kit KS1	von DN 200 bis DN 800 SR / M from DN 200 to DN 800 SR / M
Gipskartonplatten Typ F Dicke 100 mm Gypsum plasterboards type F wall thickness 100 mm $(V_e\ i \leftrightarrow o)$ Es muss das Set KS2 mit den Bügeln verwendet werden- need to use brackets kit KS2	von DN 200 bis DN 630 SR / M from DN 200 to DN 630 SR / M

Legende

v_e = vertikale Installation - vertical installation
h_o = horizontale Installation - horizontal installation
i ↔ o = Symmetrisch (unabhängig von der Strömungsrichtung) - side esposed to fire indifferent
Pa = Pascal - Pascal
E = Raumabschluss - entirety
I = thermische Isolierung - thermal insulation
S = Dichtigkeit Leckluftstrom - smoke seal
M = Steuerung mechanische Rückstellung - manual reset device
SR = Steuerung mit Stellantrieb - device with servomotor

MOTOREN - MOTORS

BFL..-T MIT THERMISCHER SICHERUNG BAE72-S - WITH THERMOFUSE BAE72-S

CODE - CODE	SPANNUNG - VOLTAGE	STEUERUNG - COMMAND	€
BFL24T	24V	On-Off	309,70
BFL24TST	24V	On-Off	447,89
BFL230T	230V	On-Off	331,26

Hinweisen
- alle BFL sind mit 2 Endschaltern ausgestattet - all the BFL have 2 limit switch signal contacts
- die Versionen BFL ... ST sind mit vorverdrahteten Steckern für das SBS-Control System ausgestattet- the BFL...ST version have a prewired plug for SBS control systems

BFN..-T MIT THERMISCHER SICHERUNG BAE72-S - WITH THERMOFUSE BAE72-S

CODE - CODE	SPANNUNG - VOLTAGE	STEUERUNG - COMMAND	€
BFN24T	24V	On-Off	359,24
BFN24TST	24V	On-Off	513,05
BFN230T	230V	On-Off	384,00

Hinweisen
- alle BFN sind mit 2 Endschaltern ausgestattet - all the BFN have 2 limit switch signal contacts
- die Versionen BFN ... ST sind mit vorverdrahteten Steckern für das SBS-Control System ausgestattet- the BFN...ST version have a prewired plug for SBS control systems

CODE - CODE	BESCHREIBUNG - DESCRIPTION	€
BKN23024	Stellantrieb für Versorung und Kommunikation zur Installation auf der Brandschutzklappe. Am Schaltschrank mit 2 Polen zu installieren. Supply and communications unit to be installed on the fire damper. Joined to the electric board by a 2-pole line.	259,45
BKS241B	Stellantrieb für Steuerung und Kommunikation, zu installieren in den Schaltschrank. An das Modell BKN mit 2 Polen anzuschließen. Control and communications unit for 1 damper to be installed on panel. Joined to the BKNM by a 2 pole line.	508,39
BKS249A	Steuereinheit für Gruppen bis zu neun Klappen, zu installieren in den Schaltschrank. An jedes Modell BKN mit 2 Polen anzuschließen. Control and communications unit for groups of up to nine dampers, to be installed on Panel. Connected to each BKN by a 2-pole line.	679,36