NMF

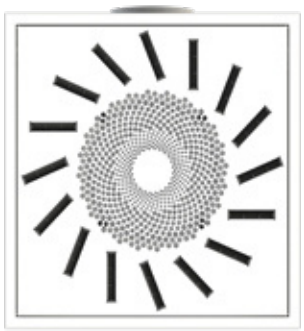

PREISE - PRICES

BxH	NMF
mm	€
595x595	244,40

Hinweis: Filter im Preis inkludiert - Note: Prices with filter included

ZEICHNUNGEN - DRAWINGS

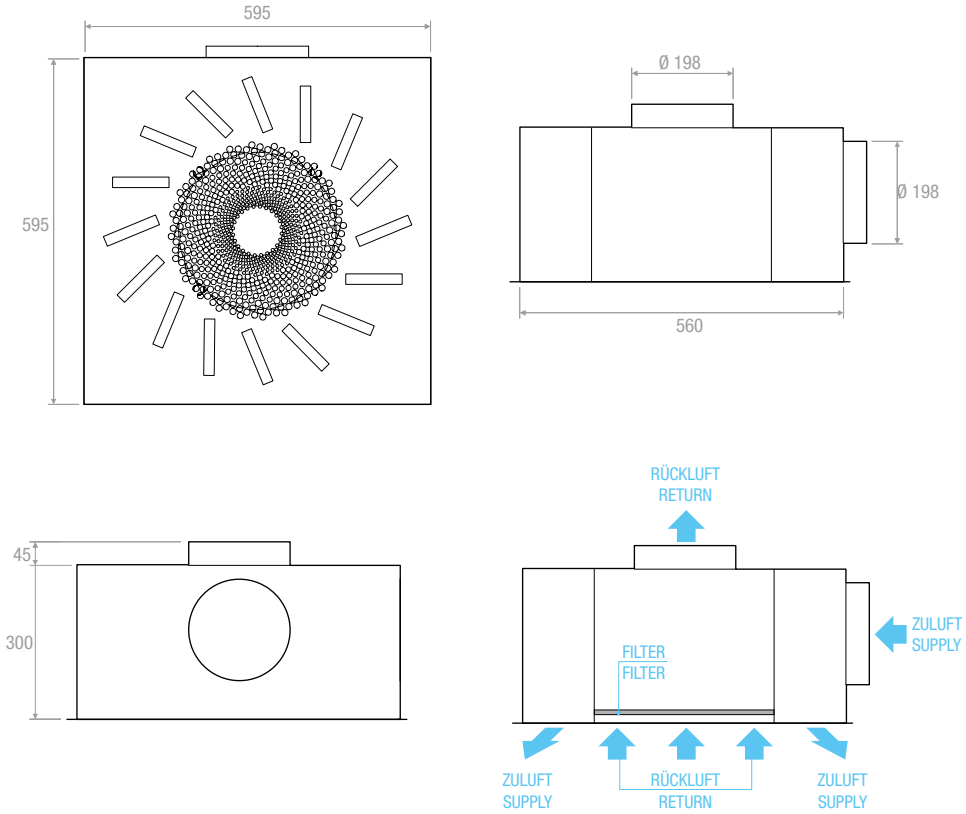

MERKMALE:
Luftdurchlässe mit Dralldurchlass für Zuluft und Rückluft, einstellbarem Wurf und multifunktionalem Anschlusskasten.

AUSFÜHRUNG:
Luftdurchlass aus weiß lackiertem Stahl RAL 9010, Luftlenkelemente aus Polypropylen schwarz RAL 9005
Anschlusskasten aus verzinktem Stahl mit doppeltem Luftstrom und Kondensatisolierung.

EINSATZBEREICH:
An der Decke, (gleichzeitige) Zuluft und Rückluft.
Einbauhöhe: 2,5-4,1 m.

BEFESTIGUNG:
Befestigung an Zwischendecke

CHARACTERISTICS:
Supply and return swirl diffuser with adjustable throws and multifunction plenum.

CONSTRUCTION:
RAL 9010 white painted steel diffuser with deflection blades made of polypropylene RAL 9005 black. Double flow plenum made in insulated galvanized steel.

UTILIZATION:
For modular false-ceiling installation for contemporary air supply and return.
Installation height 2,5-4,1 m.

FIXING:
Fixing on false-ceiling.

AUSWAHLTABELLE - SELECTION TABEL

Modell - Model	A_k [m²]	P [m³/h]		L_{WA} [dB(A)]		$X_{(0,20)}$ [m]		Dp_t [Pa]	
		min	max	min	max	min	max	min	max
NMF	0,0189	160	375	24	33	2,2	4,3	10	50