PVMSH

PREISE - PRICES

Modell - Model	€/je - €/pc.
PVMSH	51,00

DRUCKVERLUST - PRESSURE DROP

350x150 ANCHLÜSSE OBEN - UPPER SPIGOTS

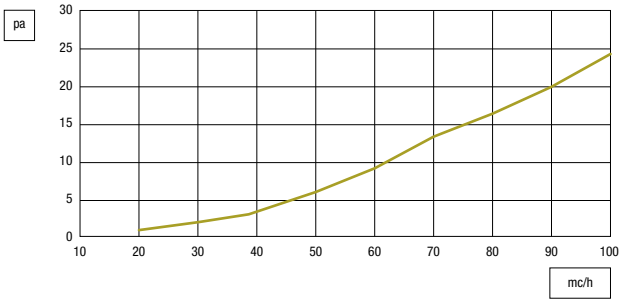

350x150 ANCHLÜSSE RÜCKSEITE - REAR SPIGOTS

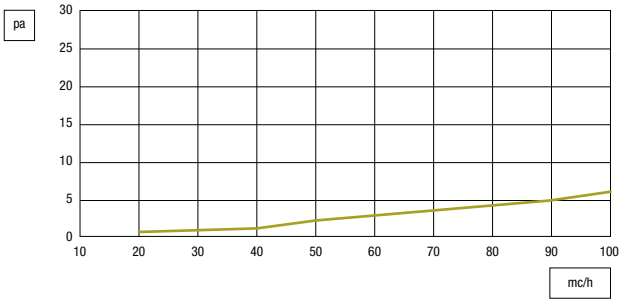

BESCHREIBUNG:
Kasten für Abluftgitter 350 x 150 mm aus verzinktem, schwarz lackiertem Stahl mit Anschlüssen aus Kunststoff (Typ GALAXY) und mit der Möglichkeit, die Luftzufuhr bei der Installation entweder an der Rückseite oder an der Oberseite durchzuführen.

DESCRIPTION:
Plenum for 350 x 150 mm grille made of black painted galvanized steel and plastic spigots (GALAXY type) with the possibility of varying air intake from rear to top during installation.

TECHNISCHE ZEICHNUNGEN - DRAWINGS

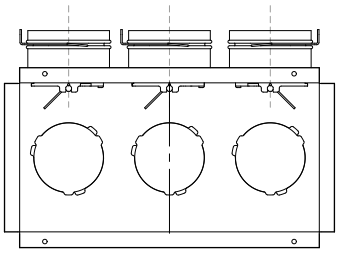

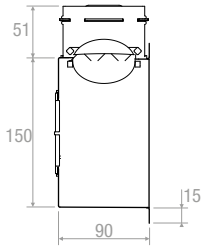

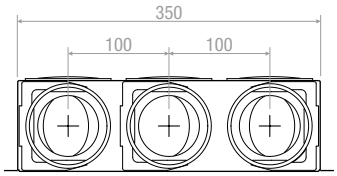

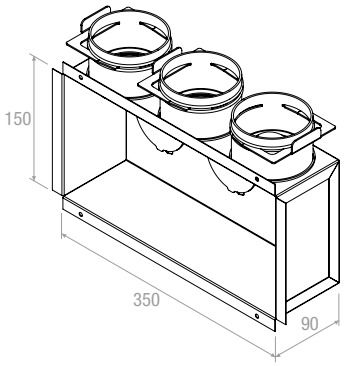

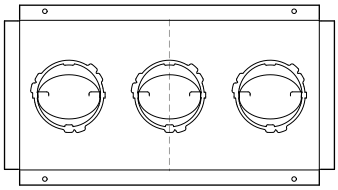

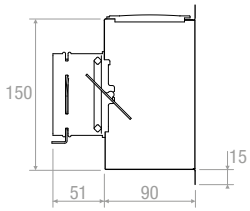

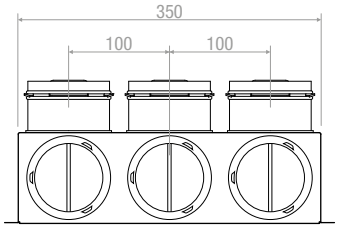

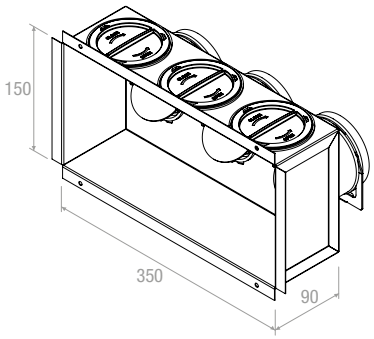

Zubehör siehe Seite 95
Accessories see pag. 95